上海锐丽科技股份有限公司
Shanghai Really Technology Co.,Ltd

版本	设计变更日期	内容

安装流程示意（所用到螺丝配件清单上都有注明）:

1、根据场地测量整体安装尺寸，把固定框与墙体打膨胀固定。
2、找到相对应的活动框用插销与固定框固定，根据固定框上铆接的螺丝位置及活动框上焊接铁片位置安装上液压支撑杆。
3、安装好其实固定框与活动框，固定框间用螺丝对穿固定
4、用M6*16螺丝把挂勾与屏固定

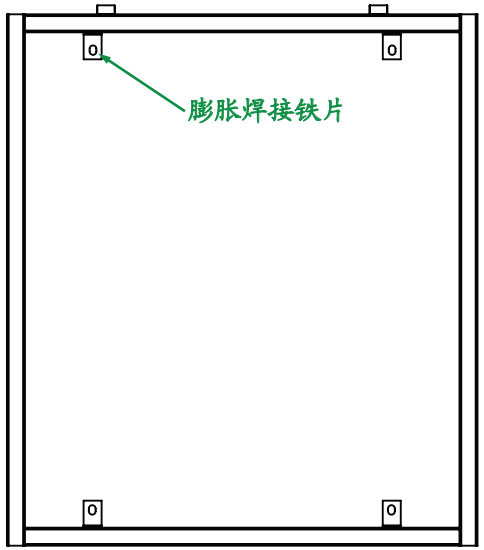

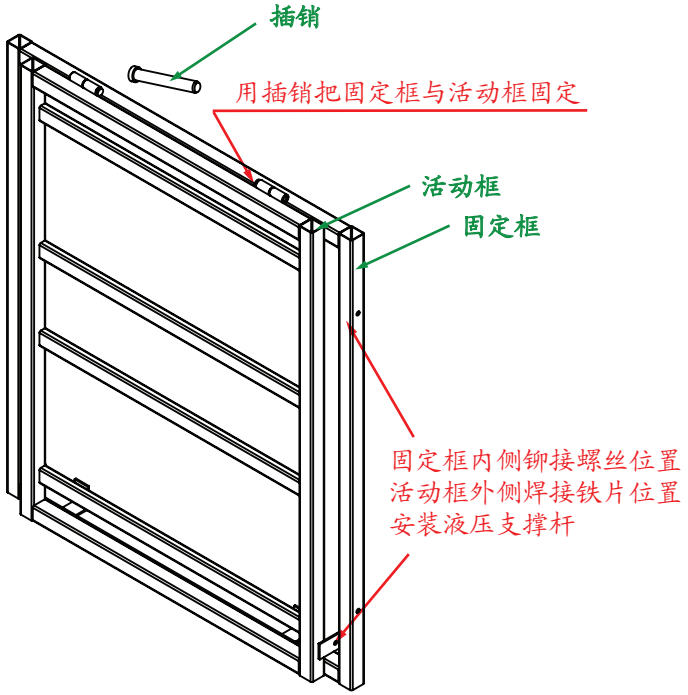

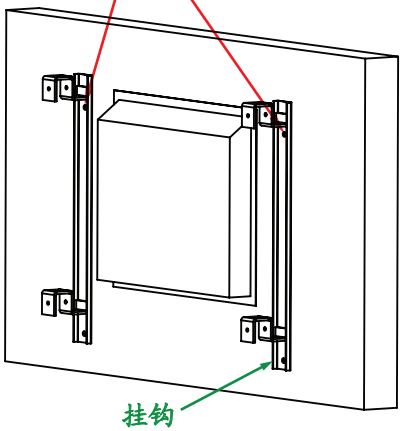

5、将每块屏按顺序挂在活动框上，用挂钩上配好的调节螺栓调整屏幕的上下、前后及左右
6、安装调试完毕，活动框与固定框闭合并用锁屏片（M6*16螺丝）配用专用锁紧扳手锁紧

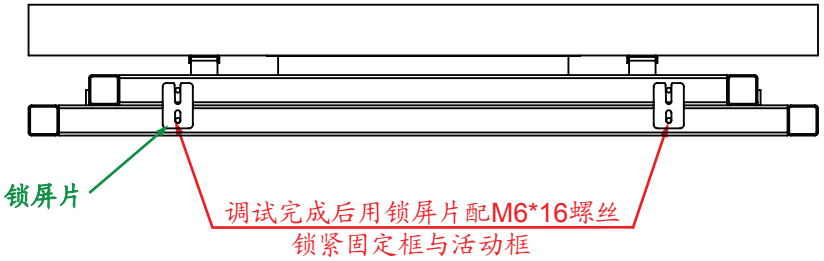

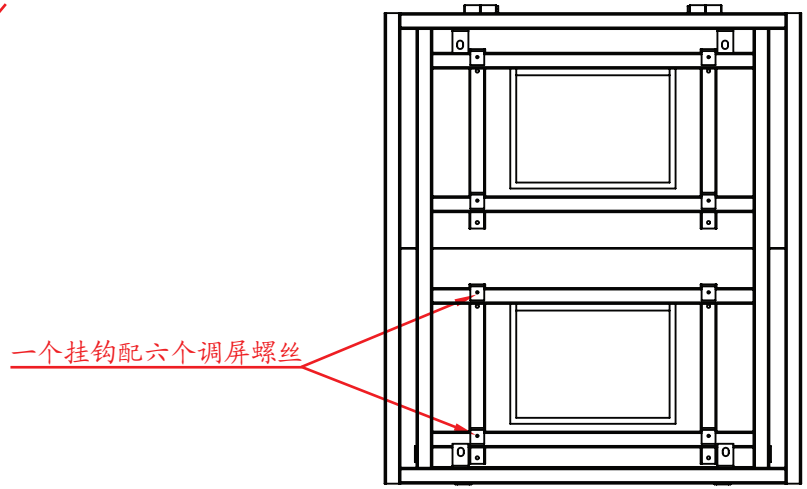

设计		日期		材料		名称	壁挂前维护
校对						编号	
审核							上海锐丽科技股份有限公司